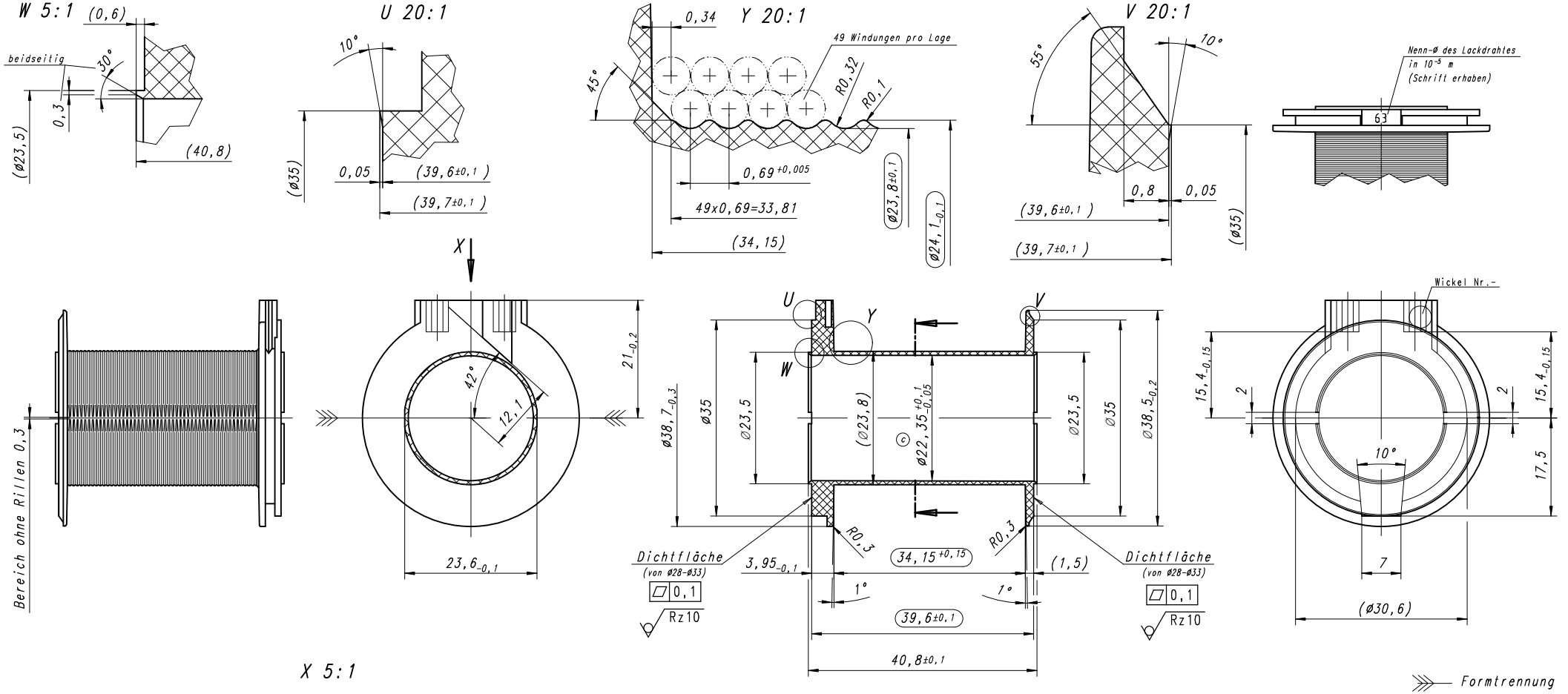

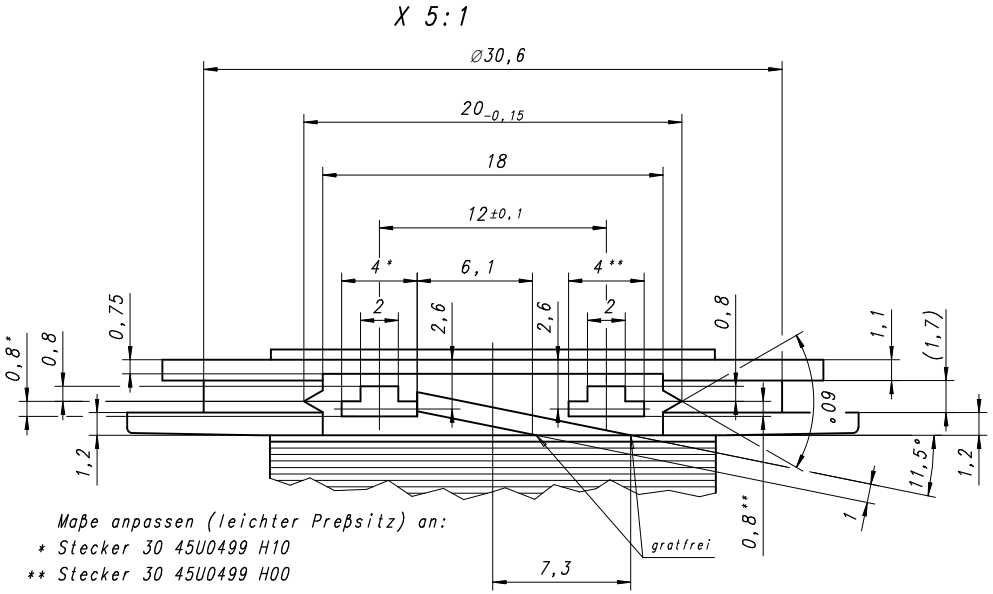

Maße anpassen (leichter Preßsitz) an:
* Stecker 30 45U0499 H10
** Stecker 30 45U0499 H00

Verwendung für CU-Lackdraht: (b)
Ø 0,63 mm (12 VDC) mit eingeschränktem Außen-Ø (max. Außen Ø 0,667 mm)
Ø 0,62 mm (12 VDC)

zulässige Spritzgrate max 0,06

Werkstückkanten DIN ISO 13715
-0,1 +0,2

spritzblank
Rz16 (Rz10)

Index	Anz.	Änderung	Datum	Name
c	1x	F036/06	29.01.07	RBu
b	1x	F001/06	11.01.06	PCE
a	1x	F034/05	20.09.05	Muso.
-		P020591 neu	21.06.04	Muso.
e	1x	0017	25.03.13	SKE
d	1x	F104/08	14.10.08	HWD

Allgemeintoleranzen
~~ISO 2768-mK~~
130 DIN 16 901
Nennmaßbereich 0,2 ... 0,5
Längenmaße ± 0,05 | Radien, Fasen ± 0,1
Werkstückkanten DIN ~~ISO 13715~~ -0,3 +0,4

	Datum	Name
Bearbeitet	15.07.2003	Kasischke
Geprüft	15.07.2003	Marull
Normgepr.		

Maßber.
Passung
Abmaße
Werkstoff, Ausgangsteil (a) (d) Durethan AKV 30 H3.0, natur (PA6.6 GF30) (e)
Gewicht
Benennung: Spulenkörper
Maßstab 2:1
DOS-Name
Klassifizierung
Format A2
Zeichnungsnummer: 30 45U0432 A41
Status F
Ersatz für:

CAD
KENDRION SINGER MAGNETE Fahrzeugtechnik

Schutzvermerk nach DIN 34 beachten!
Copyright reserved