Der deutsche Text ist massgebend für die Angaben in diesem Dokument !
The german text is valid for all informations inside of this document !

The reproduction, distribution and utilization of this document as well as the communication of its contents to others without express authorization is prohibited. Offenders will be held liable for the payment of damages. All rights reserved in the event of the grant of a patent, utility model or design registration.

KENDRION GmbH
("Schutzvermerk ISO 16016 beachten"
"protective note acc. to ISO 16016 to be observed")

Weitergabe sowie Vervielfaeltigung dieses Dokuments, Verwertung und Mitteilung seines Inhalts sind verboten, soweit nicht ausdrueklich gestattet. Zuwiderhandlungen verpflichten zu Schadenersatz.
Alle Rechte fuer den Fall der Patent-, Gebrauchsmuster- oder Designeintragung vorbehalten.

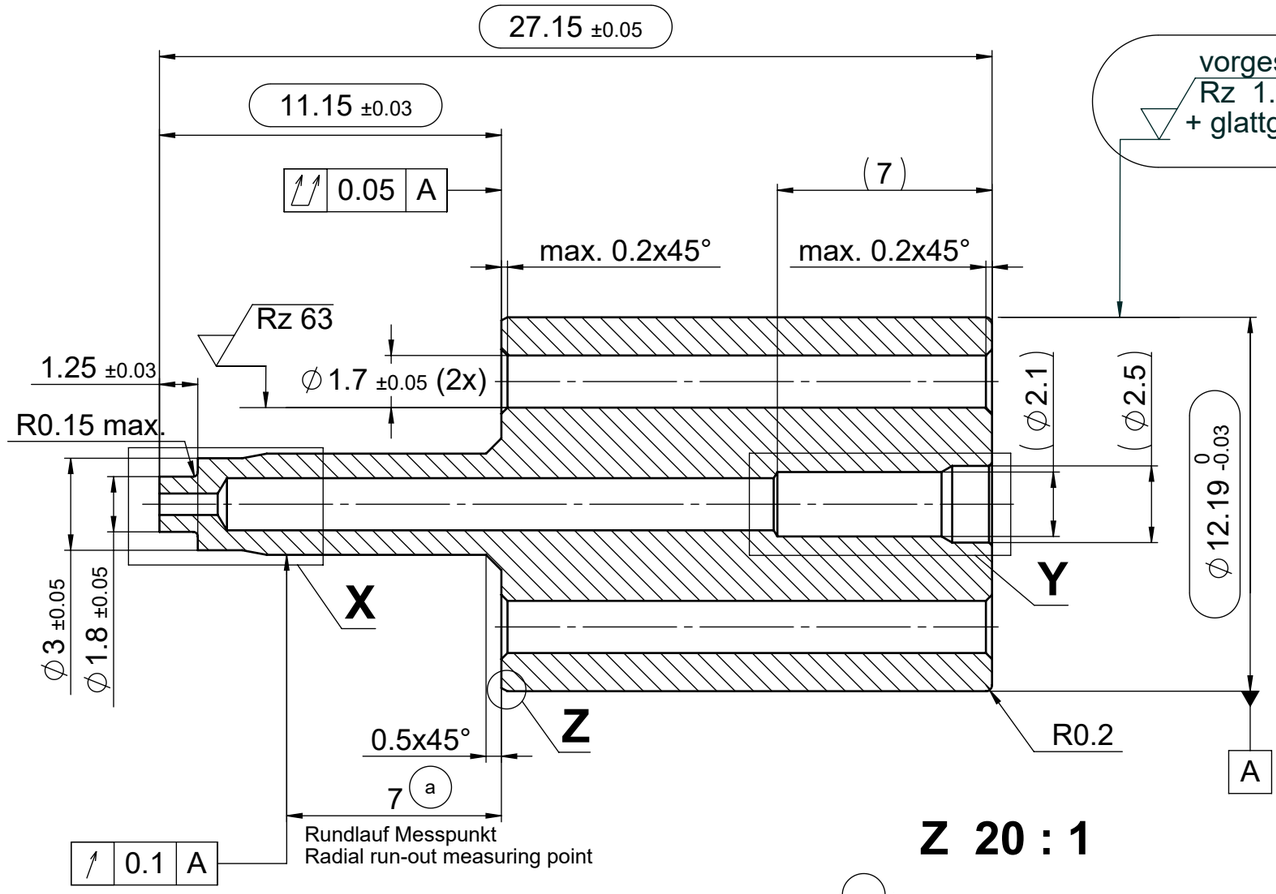

vorgeschliffen
Rz 1.2
+ glattgewalzt Rz 0.8

Y 10 : 1

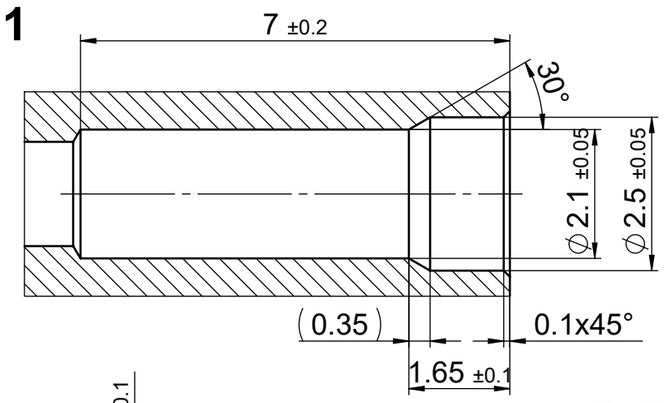

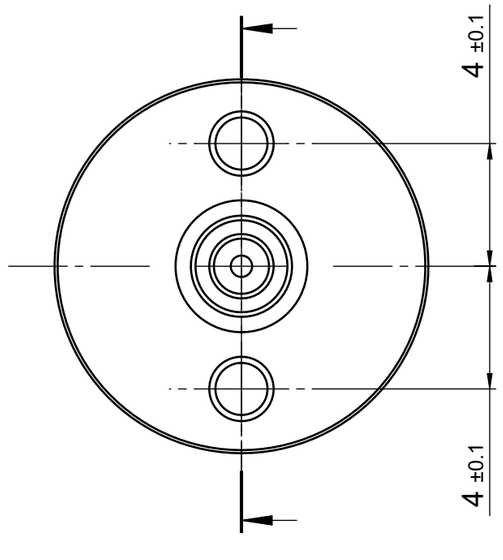

X 10 : 1

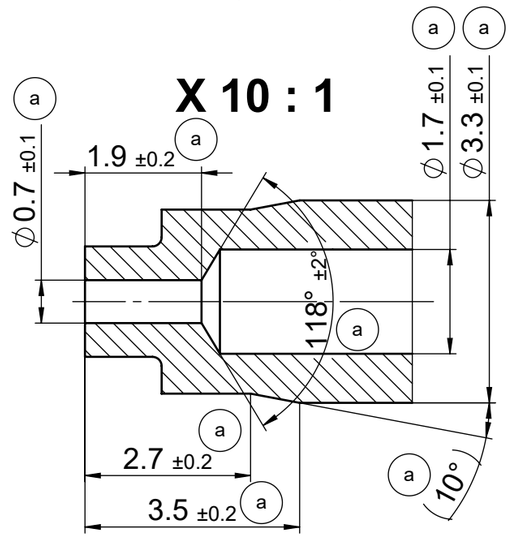

Z 20 : 1

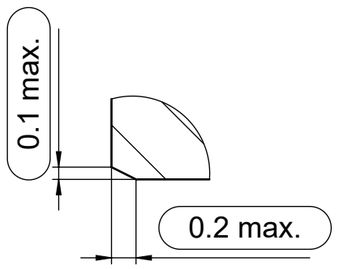

Werkstoff:
11SMnPb30+C nach DIN EN 10087
(Werkstoffnummer nach DIN EN 10277-3: 1.0718)
Koerzivfeldstaerke Hc≤ 2,5A/cm
mit Waermebehandlung unter Schutzgas oder Vakuum
fertiggeglueht min. 700°C;Haltezeit min 1,5h;
Abkuehlung bis ≤ 500°C mit (50 ± 5) K/h, danach beliebig.

Material:
11SMnPb30+C acc. to Din EN 10087
(Mat.-Nr. acc. to DIN EN 10277-3: 1.0718)
Coercitivity field strength Hc≤2,5A/cm
with heat treatment in protection gas or vacuum
Finishing annealing min. 700°C; holding time min. 1,5hod;
Cooling to ≤ 500°C at (50±5)K/h, then arbitrary

APPROVED
By Kendrion (Prostějov) s.r.o. at 2:39 pm, Sep 02, 2022

Werkstueckkanten
WORK PIECE EDGES
DIN ISO 13715
-0,1

Frei von Schlagstellen und Rissen
without battered and cracks

(Pruefmasse)
Maschinenfaehigkeit nachgewiesen
Cmk ≥1,67; 50 Stueck

(inspection characteristics)
machine capability verified
Cmk ≥1.67; 50 parts

Rz 16 | vorgeschliffen Rz 1.2 + glattgewalzt Rz 0.8 | Rz 63

Index REV.I.	Anz. Qty.	Aenderung REV. DESC.	Datum DATE	Name NAME
a	9x	C2200008	03.05.22	RFK

Kennzeichnung / Marking (|#) (#) Definition = "Besondere Merkmale" nach Richtlinie / "Special characteristics" acc. to guideline: A VS RD GL 0001-V1.0

Projektionsmethode PROJECTION ISO 128 1 (E)	Teile-Klasse PART-CLASS A	Allgemeintoleranz / GENERAL TOLERANCE ISO 2768-mK	Nennmassbereich / NOMINAL SIZE RANGE 0.2 ... 0.5 mm: Laengenmasse LENGTH DIMENSION ± 0.05 mm; Radien, Fasen RADII, CHAMFERS ± 0.1 mm	Volumen VOLUME [cm³] / Gewicht WEIGHT [g] 14.132
		Geometrische Produktspezifikation GEOMETRICAL PRODUCT SPECIFICATIONS: Size ISO 14405; Tolerierung / TOLERATION: ISO 8015	Werkstoff, Ausgangsteil / MATERIAL, INITIAL PART: siehe oben / see above	
		Datum / DATE	Name / NAME	Benennung / DESCRIPTION
		Bearb. DRAWN: 16.02.2022	Farlik	**Anker ARMATURE**
		Gepr. CHECK.: 16.02.2022	/ Kopecky	
CAD SolidWorks	KENDRION PASSENGER CARS	Zeichnungsnummer / DRAWING NO.: **P200018-011100**	Status / STATUS: **Design-Freeze**	Format / SIZE A3; Blatt / PAGE 1; von / OF 1
		Ers. f. / REPL.	Massstab / SCALE 5:1	

Interne KV-Nr.: